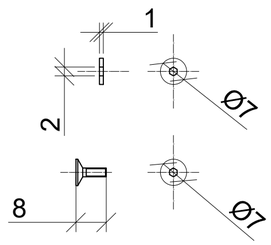

5

PLANOS

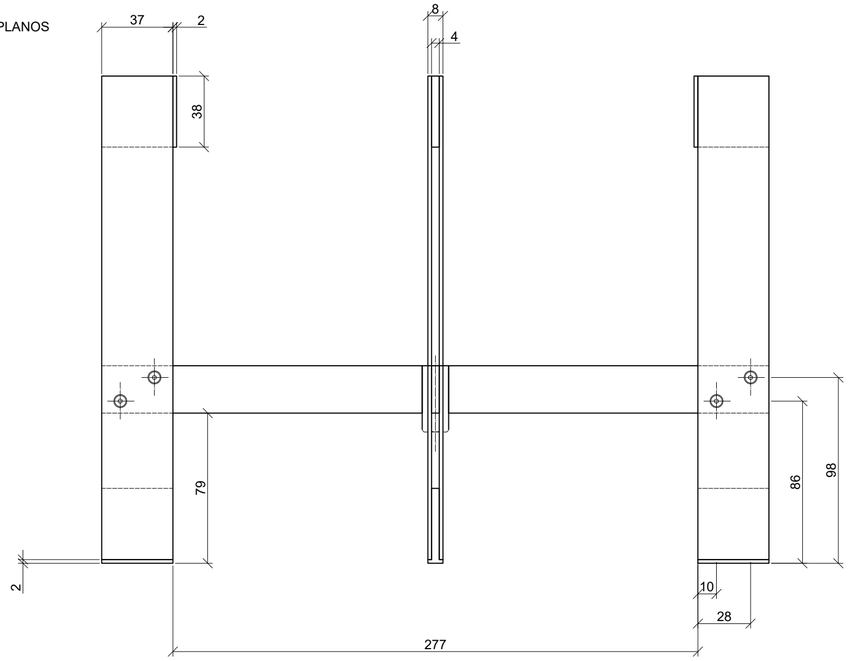

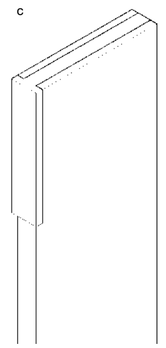

3D

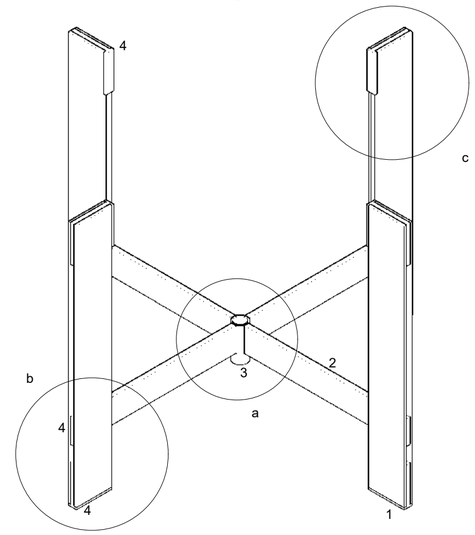

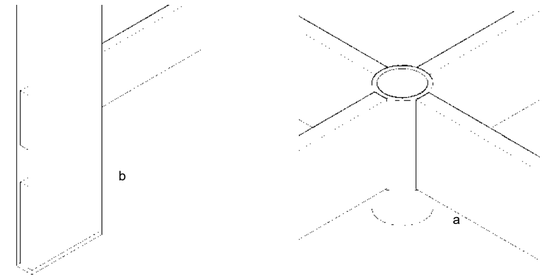

DETALLES EN 3D

DESPIECE

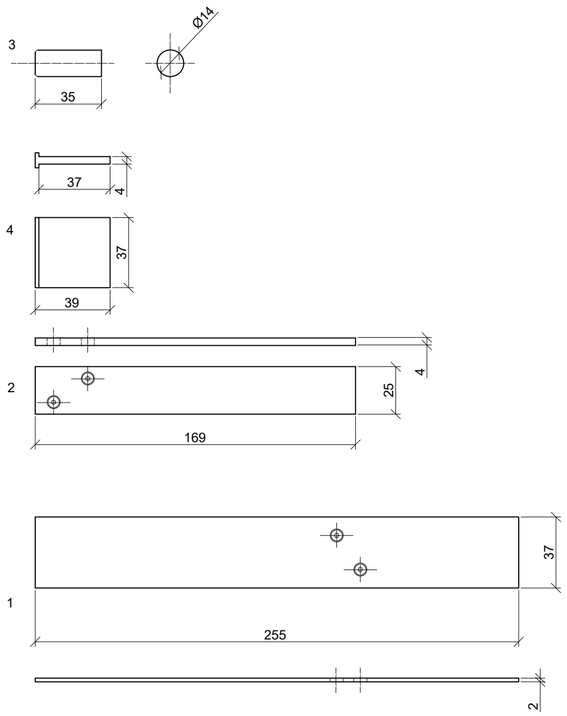

Alzado

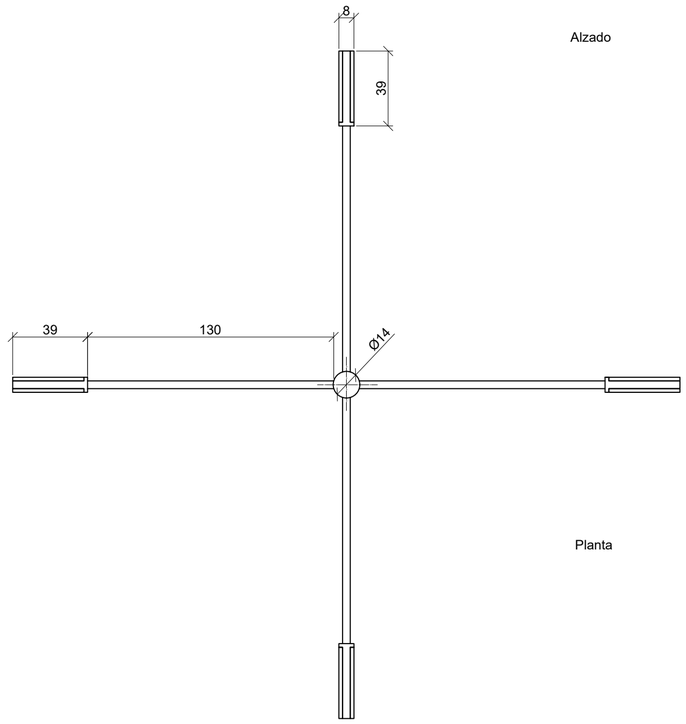

Planta

5	Tornillos		8		Acero inoxidable	
4	Tope protector		8		Plástico	
3	Cilindro		1		Acero inoxidable	
2	Pletinas horizontales		4		Acero inoxidable	
1	Pletinas verticales		8		Acero inoxidable	
MARCA	DENOMINACIÓN Y OBSERVACIONES		Nº DE PIEZAS	PESO	MATERIAL	DIMENSIONES
	FECHA	NOMBRE	ESCUELA DE ARTE Y SUPERIOR DE DISEÑO DE CORELLA			
DIBUJADO	28/10/2019	Paula Escribano				
COMPROBADO						
Luminaria Cesta					Nº DE PLANO	
ESCALA 1:2					SUSTITUYE A:	
					SUSTITUYE POR:	